Основные габаритные размеры
5317.0000.0000

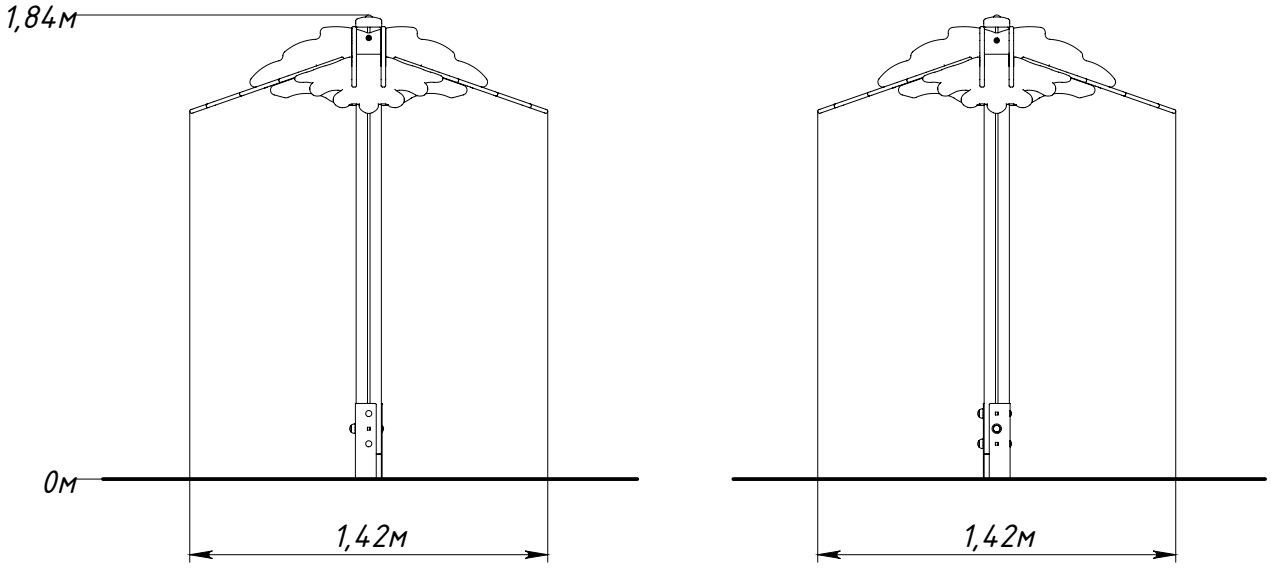

Рисунок 1 — Основные габаритные размеры