Основные габаритные размеры
6417.0000.0000

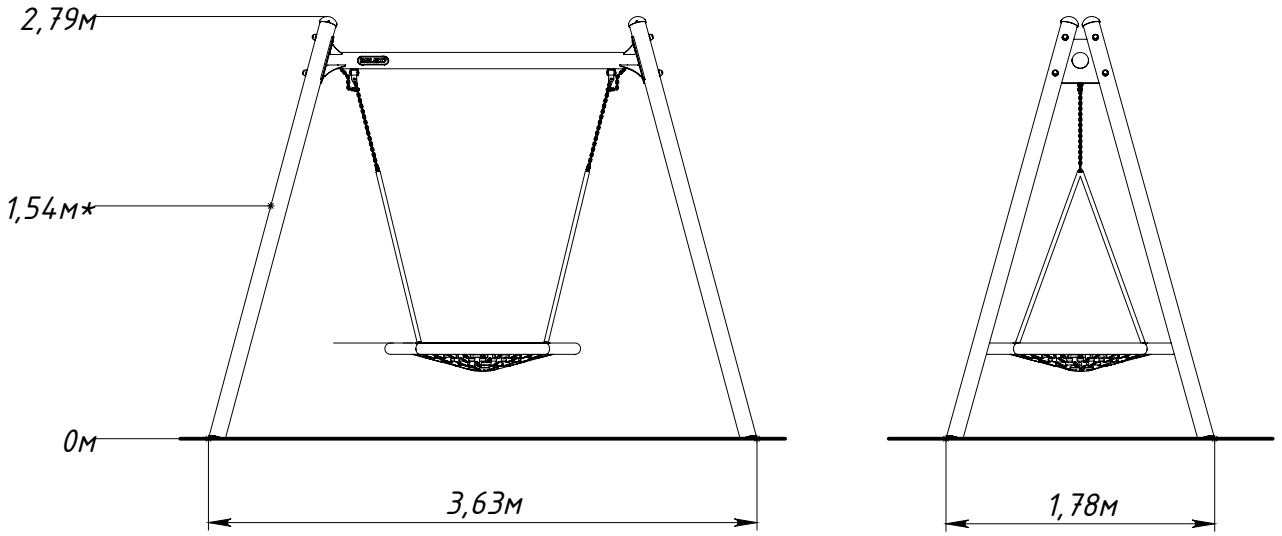

** — максимальная высота падения 1,54 м*
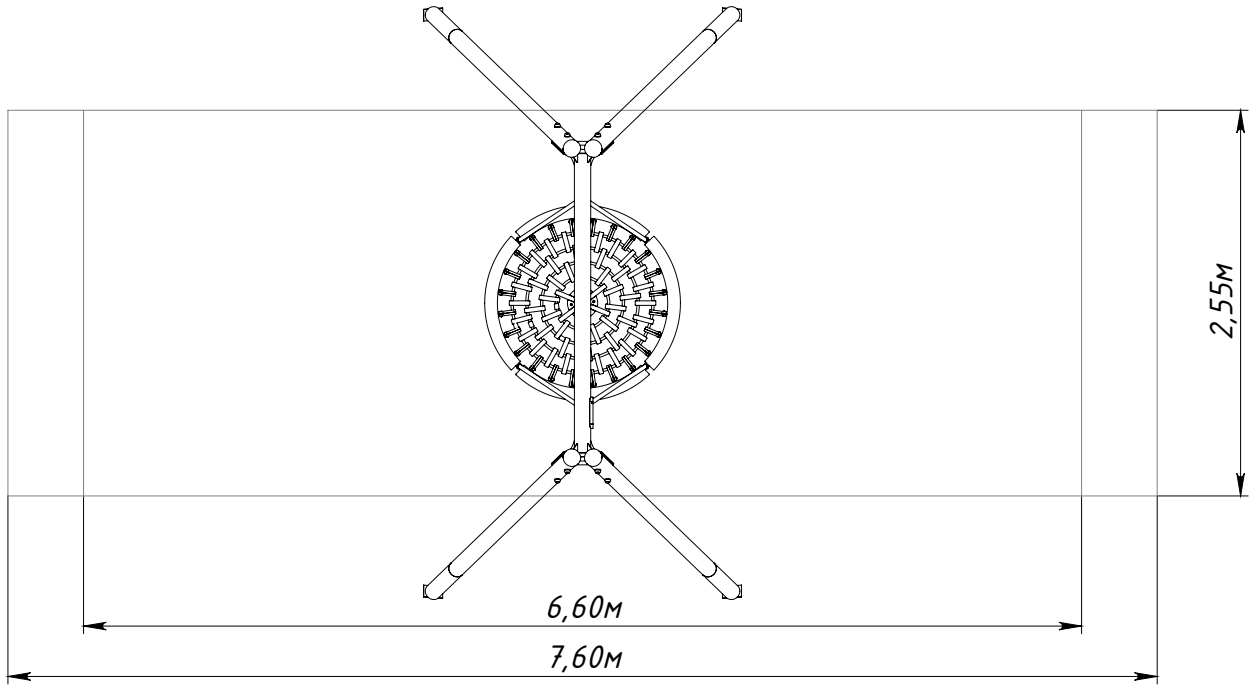
Рисунок 1 — Основные габаритные размеры