Основные габаритные размеры
6420.0000.0000

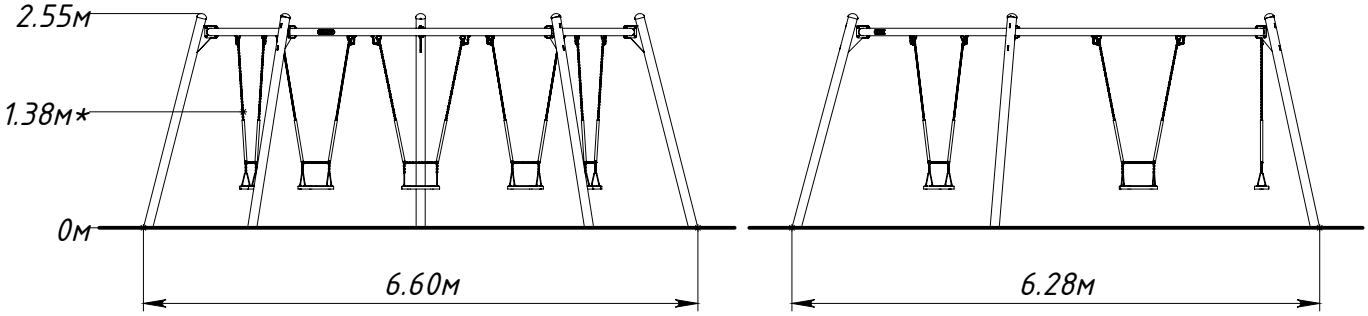

** — максимальная высота падения 1,38 м*

Рисунок 1 — Основные габаритные размеры

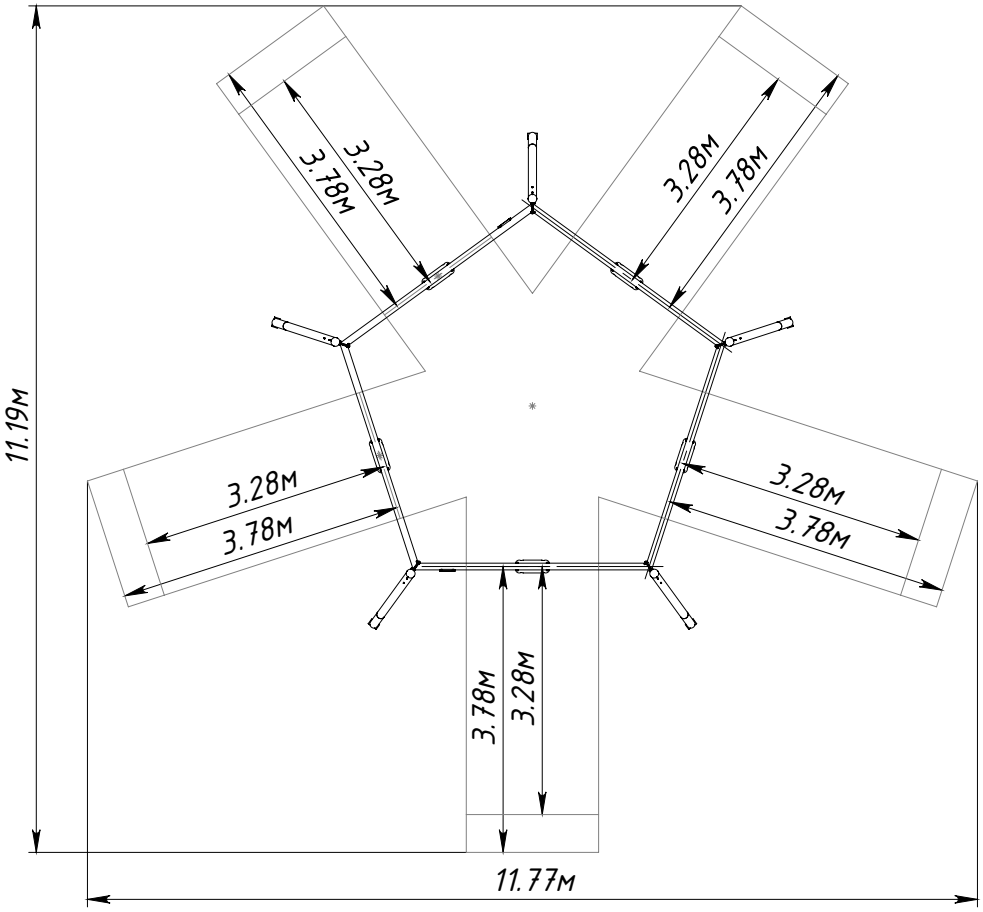

Рисунок 2 — Граница зоны приземления