Основные габаритные размеры
7709.0000.0000

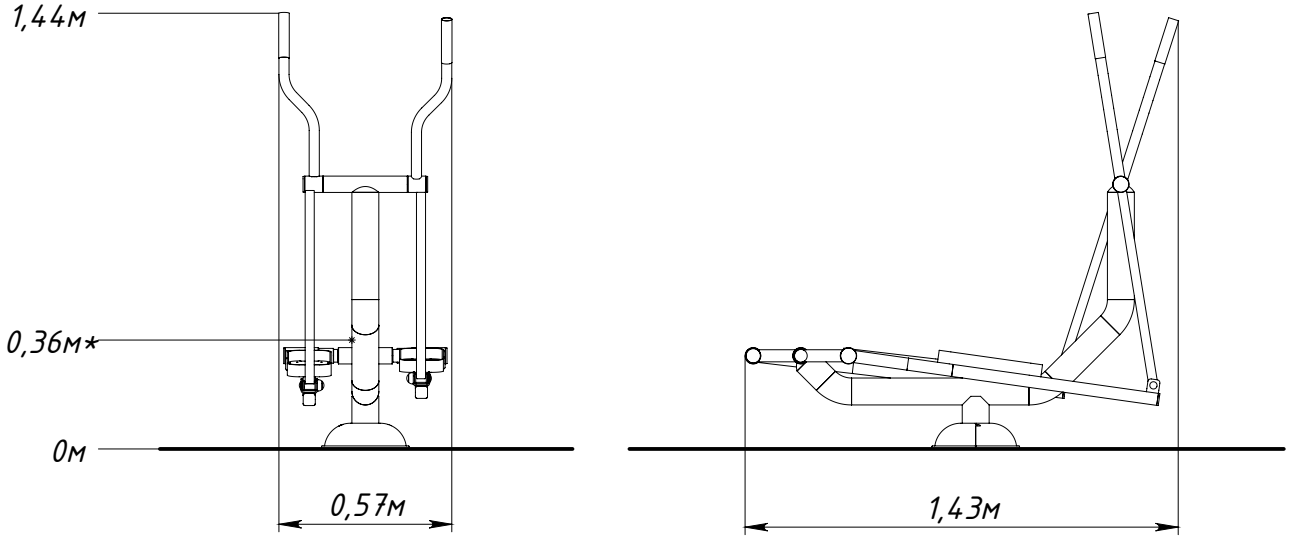

** — максимальная высота падения 0,36 м*

Рисунок 1 — Основные габаритные размеры

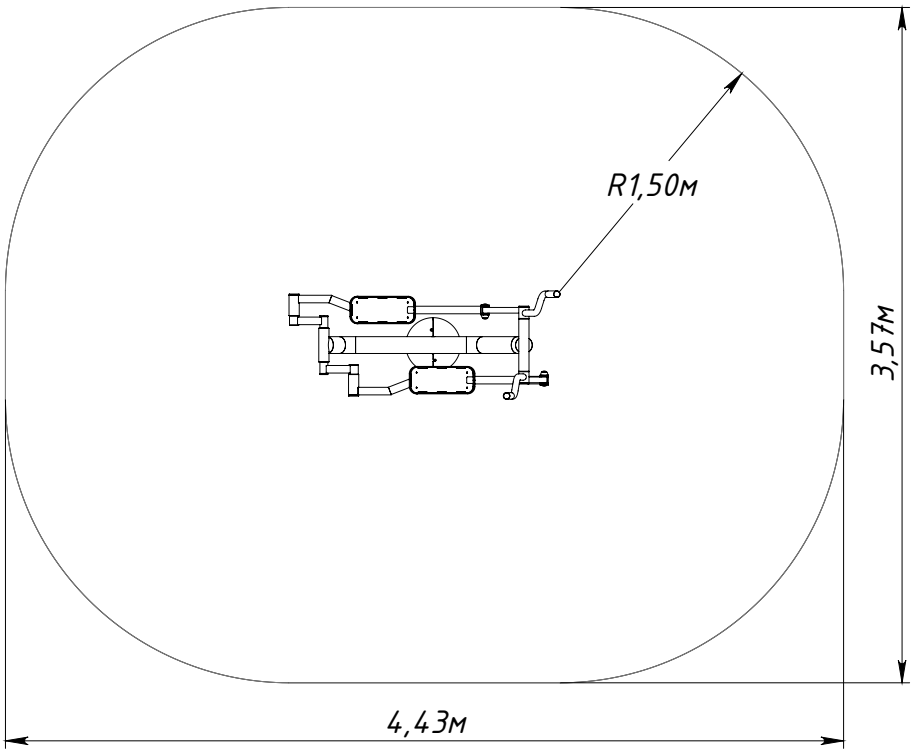

Рисунок 2 — Граница зоны приземления