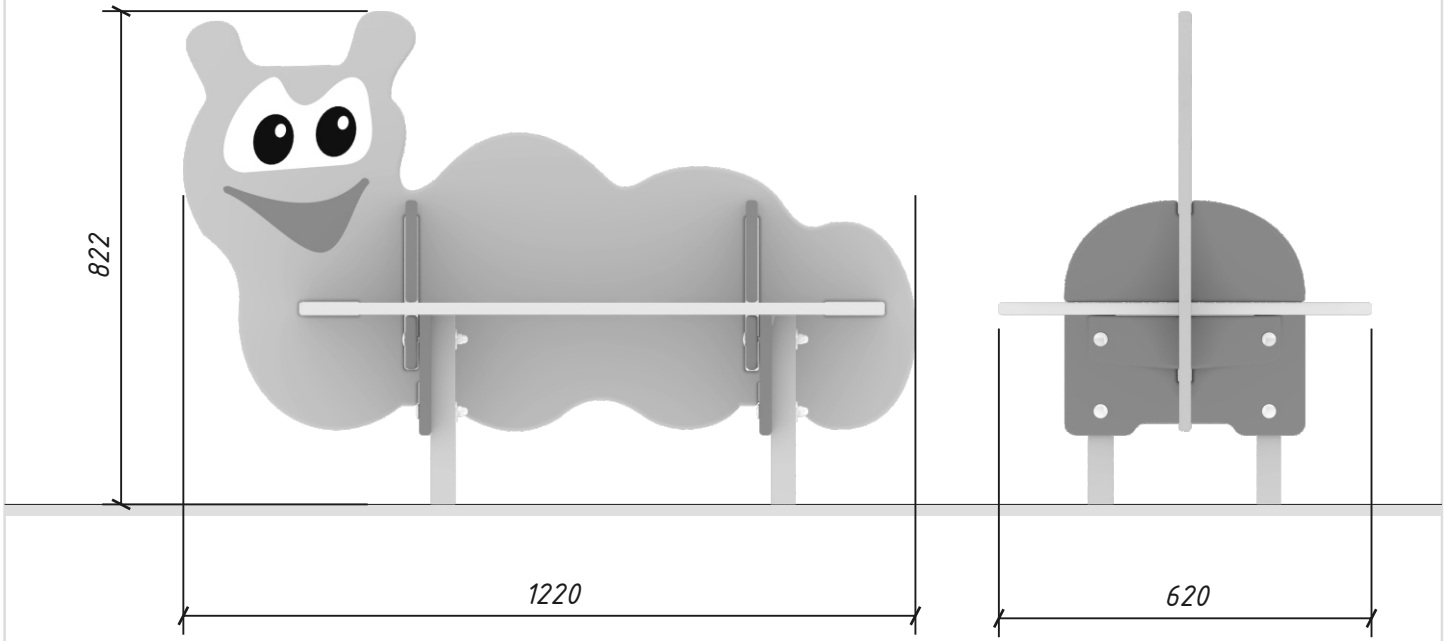Основные габаритные размеры