Основные габаритные размеры
E5305.0000.0000

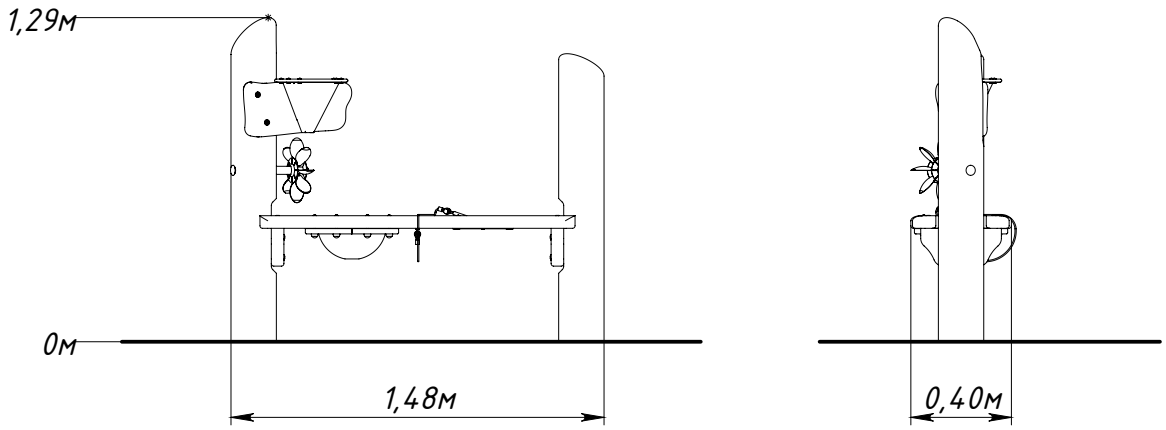

Рисунок 1 — Основные габаритные размеры