Основные габаритные размеры
E5313.0000.0000

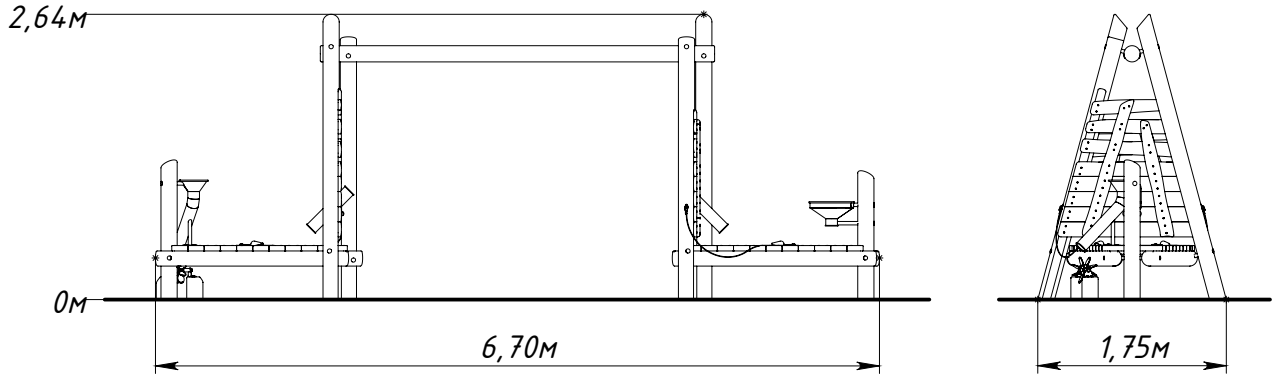

Рисунок 1 — Основные габаритные размеры