Основные габаритные размеры
WL0012.0000.0000

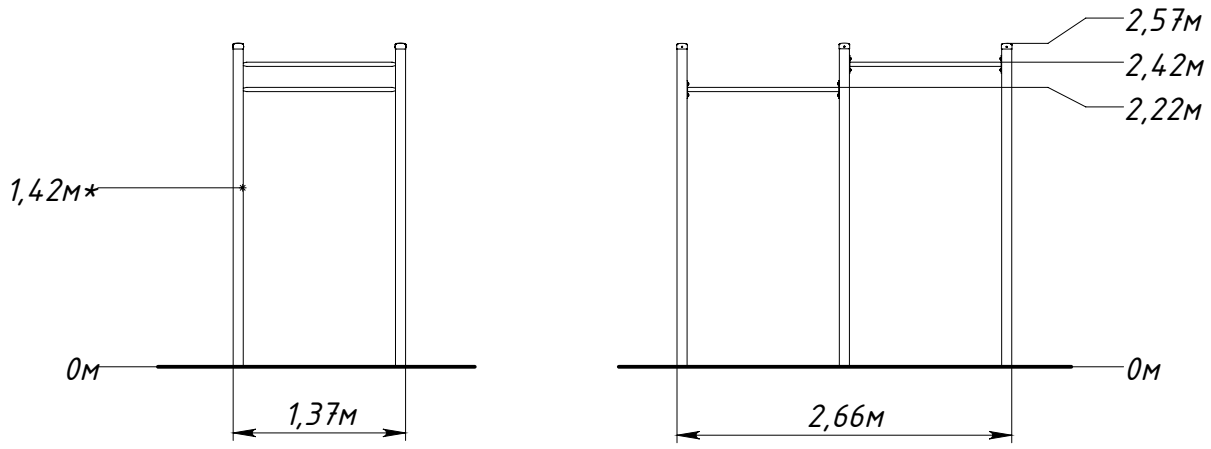

** — максимальная высота падения 1,42 м*

Рисунок 1 — Основные габаритные размеры

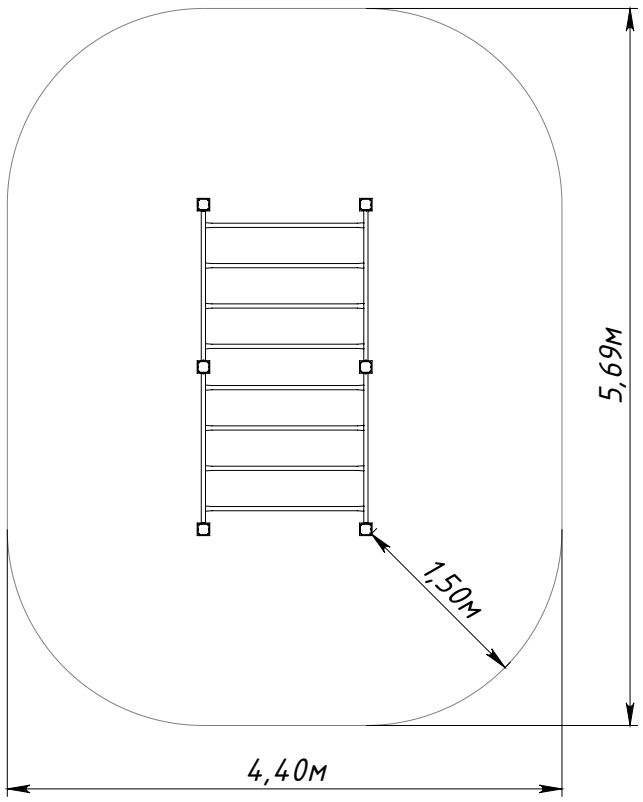

Рисунок 2 — Граница зоны приземления